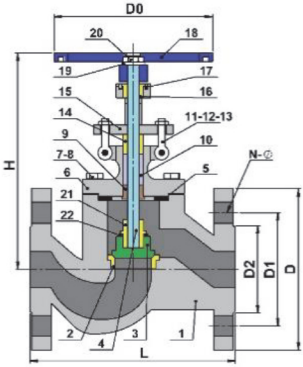

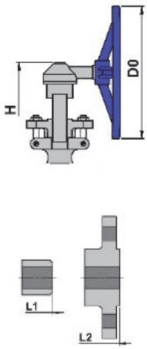

ВЕНТИЛЬ С ФЛАНЦЕМ КЛАСС 150

МОДЕЛЬ NST-CLASS150

NO	ОПИСАНИЕ	МАТЕРИАЛ
1	КОРПУС	ASTM A216 Gr.WCB
2	КОЛЬЦО ПОСАДОЧНОЕ	ASTM A105+13Cr
3	ДИСК	ASTM A105+13Cr
4	ШТОК	ASTM A182 F6a
5	ПРОКЛАДКА	СТАЛЬ 304SS В ГРАФИТОВОЙ ОБОЛОЧКЕ
6	КРЫШКА	ASTM A216 Gr.WCB
7	ШПИЛЬКА	ASTM A193 Gr.B7
8	ГАЙКА	ASTM A194 Gr.2H
9	ВТУЛКА	ASTM A276 410
10	УПЛОТНИТЕЛЬ	ГРАФИТ
11	БОЛТ САЛЬНИКА	ASTM A193 Gr.B7
12	ГАЙКА КРЫШКИ САЛЬНИКА	ASTM A194 Gr.2H
13	ШТИФТ	C.S
14	ВТУЛКА САЛЬНИКА	ASTM A276 410
15	КРЫШКА САЛЬНИКА	ASTM A216 Gr.WCB
16	ГАЙКА ШТОКА	БРОНЗОВЫЙ АЛЮМИНИЕВЫЙ СПЛАВ
17	ВИНТ	C.S.
18	МАХОВИК	КОВКОЕ ЖЕЛЕЗО
19	ШАЙБА	C.S.
20	ГАЙКА	C.S.
21	КОРПУС ДИСКА	ASTM A276 410
22	ШАЙБА	S.S

ДИАМЕТР		D	D1	D2	L-L1 (RF-BW)	L2 (RTJ)	Do In / mm	~H In / mm	**ВЕС (кг)** RF / BW
CLASS150	DN50	150	120,7	92,1	8,5 /203	8,5 / 216	7,88 / 200	14,69 / 373	22 / 19
	DN65	180	139,7	104,8	8,5 / 216	9 / 229	9,88 / 250	15,38 / 390	29 / 25
	DN80	190	152,4	127	9,5 / 241	10 / 254	9,88 / 250	16,56 / 421	42 / 34
	DN100	230	190,5	157,2	11,5 / 292	12 / 305	11,81 / 300	20,25 / 515	64 / 49
	DN125	255	215,9	185,7	14 / 356	14,5 / 369	11,81 / 300	21,19 / 538	77 / 65
	DN150	280	241,3	215,9	16 / 406	16,50 / 419	13,75 / 350	22,31 / 567	105 / 82
	DN200	345	298,5	269,9	19,5 / 485	20 / 508	15,75 / 400	24,63 / 626	154 / 131
	DN250	405	362	323,8	24,5 / 622	25 / 638	17,75 / 450	28 / 712	288 / 249